Thiết bị khoan lộ thiên **Atlas Copco**

PowerROC T35

Thông số kỹ thuật

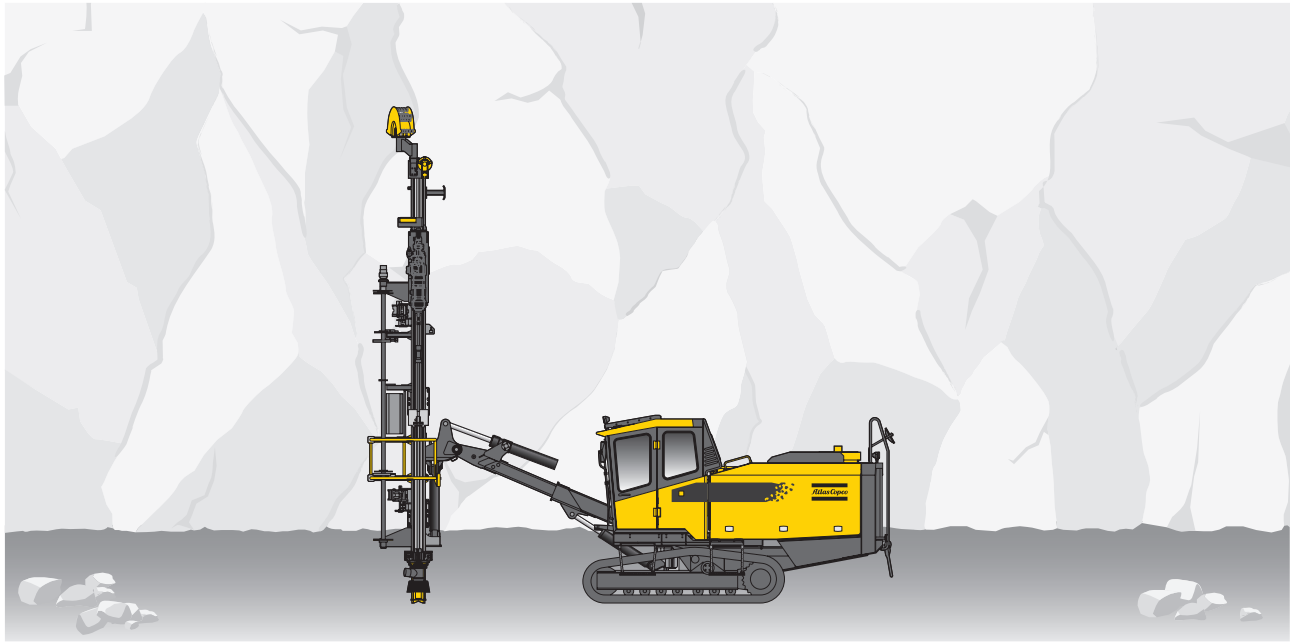

PowerROC T35 là thiết bị khoan hướng tới các lĩnh vực xây dựng, khai thác đá xây dựng và khai thác đá vôi.

Những bộ phận chính

- Xe mang bánh xích 3 vấu, khả năng di chuyển linh hoạt và động cơ 3 tốc độ
- Động cơ diesel EURO 4/3B hoặc EURO 3, Cummins QSB6.7 145kW / Cummins QSB6.7 142 kW
- Máy nén khí trục vít
- Cabin vận hành đáp ứng các tiêu chuẩn chống đá rơi (FOPS) và chống lật (ROPS)
- Hai lựa chọn dầm đơn hoặc dầm thò thụt
- Hệ thống dẫn tiến hợp kim nhôm với xylanh thủy lực
- Hệ thống tháo lắp cần khoan kiểu giá quay
- Đầu búa khoan thủy lực
- Hệ thống hút bụi

Dải đường kính lỗ khoan							
Loại thiết bị	Cần khoan	Đường kính lỗ khoan		Chiều sâu khoan tối đa		Chiều dài cần khoan	
		mm	inch	mm	feet	mm	feet
Khoan một cần	T38, T45, T51	64 -115	2 $^1/_2$"- 4$^1/_2$"	3.66	12′	4270	14′
Khoan nhiều cần				25	82′	4270 x 1	14′ x 1
						3660 x 6	12′ x 6

Atlas Copco

Thông số kỹ thuật

Động cơ

Động cơ diesel tăng áp Cummins QSB6.7 — Tier IIIA/stage 3
- Công suất tại tốc độ 2300 v/p.....142 kW — 190 HP

Động cơ diesel tăng áp Cummins QSB6.7 — TierIIIB/stage 4
- Công suất tại tốc độ 2500 v/p.....145 kW — 195 HP

Giá dẫn tiến

Hệ thống dẫn tiến bằng xylanh thủy lực với dẫn hướng ống trang bị định tâm cần và chụp hút bụi có thể di chuyển
- Khoảng dãn dài..... 1500mm — 59''
- Tốc độ dẫn tiến,max..... 0.85 m/s — 167 ft/min
- Lực dẫn tiến, max..... 19.6 kN — 4406 lbf
- Lực kéo lên, max..... 19.6 kN — 4406 lbf
- Chiều dài tổng..... 7770 mm — 306''
- Hành trình đầu búa..... 4420 mm — 174''

Hệ thống hút bụi

- Diện tích lọc.....18.4 m² — 198 sq.ft
- Số lượng lọc…….....8 chiếc.
- Lưu lượng khí.....28 m³/phút
- Đường kính ống hút.....127 mm — 5''
- Áp suất khí giũ lọc, max….....4.0 bar — 58.0 psi
- Lưu lượng khí giũ lọc..... 17-34 l / xung

Cabin an toàn

- Đáp ứng các tiêu chuẩn FOPS, ROPS và có cao su chống rung
- 2 cần lau kính
- Kính mạ màu (phía trước và phía trên)
- Kính cường lực (các phía bên và phía sau)
- Ghế lái điều chỉnh đa hướng
- Giá đỡ chân thợ vận hành
- Đèn chiếu sáng trong cabin
- Bộ chỉ thị độ nghiêng xe
- Sàn trước và sàn bên cabin
- Hệ thống chỉ thị tình trạng động cơ
- Đèn cảnh báo tình trạng dầu nhiên liệu và dầu thủy lực ở mức

Điều hòa không khí

- Dung môi làm mát.....R134a
- Công suất làm lạnh.....5.1 kW
- Công suất quạt gió.....135 l/s — 288 cfm (Max.)

Máy nén khí

Máy nén khí trục vít
- Áp suất làm việc cực đại..... 9.7 bar — 141 psi
- Lưu lượng, tại áp suất làm việc..... 130 l/s — 269 cfm

Hệ thống thủy lực

Hệ thống điều khiển thông minh COPLogic (bao gồm chức năng chống kẹt)
- Áp lực xoay điều khiển – Tốc độ dẫn tiến
- Tốc độ dẫn tiến điều khiển – Áp lực đập
- Áp lực dẫn tiến điều khiển – Áp lực đập
- Áp lực khí thổi phoi điều khiển – Hướng dẫn tiến

Hệ thống làm mát dầu thủy lực
- Nhiệt độ môi trường tối đa.....50°C — 122°F

Các bơm thủy lực
- Bơm bánh răng (1).....49.3 l/min — 13.0 US gal/min.
- Bơm bánh răng (2).....49.3 l/min — 13.0 US gal/min.
- Bơm bánh răng (3).....29.4 l/min — 7.77 US gal/min.
- Bơm bánh răng (4).....58.0 l/min — 15.3 US gal/min.
- Bơm bánh răng (5).....43.0 l/min — 11.4 US gal/min.

Lọc dầu hồi và lọc cửa hút
- Kích thước lọc .....Dầu hồi: 10 µm absolute
  Cửa hút: 105 µm absolute

Hệ thống điện

- Điện áp.....24V
- Ắc quy.....2x12 V, — 120Ah
- Máy phát .....24 V, — 70A
- Đèn chiếu sáng, phía trước.....2x70 W
- Đèn chiếu sáng, phía sau.....1x70 W
- Còi lùi .....Có trang bị

Dung tích

- Bình dầu thủy lực ..... 200 l
- Tổng hệ thống thủy lực..... 280 l
- Dầu máy nén khí..... 27 l
- Dầu động cơ diesel..... 25 l
- Dung dịch làm mát động cơ..... 33 l
- Bình nhiên liệu động cơ..... 380 l

Đầu búa thủy lực

Đầu búa	Lực đập		Hydraulic pressure		Impact rate	Torque, max		Weight approx	
COP 1840	18 kW	24.5 hp	220 bar	3 190 psi	49 Hz	700 Nm (980 Nm)*	516 lbf/ft (723 lbf/ft)*	193 kg	425 lb
COP 1840 EX								247 kg	544 lb

* with 08 rotation motor

Kích thước vận chuyển

Chiều cao và chiều dài

Hạ giá dẫn tiến 1	Giá dẫn tiến đơn		Giá dẫn tiến nối dài	
Chiều cao (H1)	3 300 mm	10′ 83″	3 500 mm	11′ 48″
Chiều dài (L1)	9 100 mm	29′ 86″	9 100 mm	29′ 86″
Chiều rộng (W1)	2 360 mm	7′ 74″	2 360 mm	7′ 74″
Hạ giá dẫn tiến 2	**Giá dẫn tiến đơn**		**Giá dẫn tiến nối dài**	
Chiều cao (H2)	2 900 mm	9′ 51″	2 900 mm	9′ 51″
Chiều dài (L2)	9 100 mm	29′ 86″	9 400 mm	30′ 84″
Chiều rộng (W1)	2 360 mm	7′ 74″	2 360 mm	7′ 74″

Hạ giá dẫn tiến 1

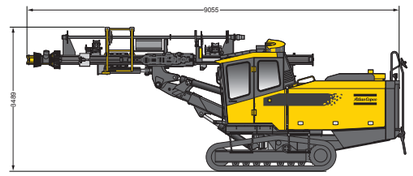

Hạ giá dẫn tiến 2

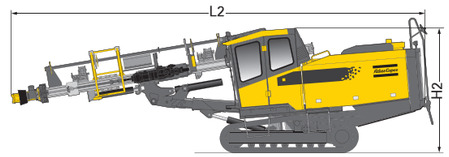

Kích thước và trọng lượng

Chiều cao giá dẫn tiến

Giá dẫn tiến đơn/ nối dài	7 770 mm	25′ 49″

Trọng lượng

Thiết bị tiêu chuẩn, không kể cần khoan hay các tùy chọn bổ sung		
Giá đơn	12 100 kg	26 680 lb
Giá nối dài	12 500 kg	27 560 lb

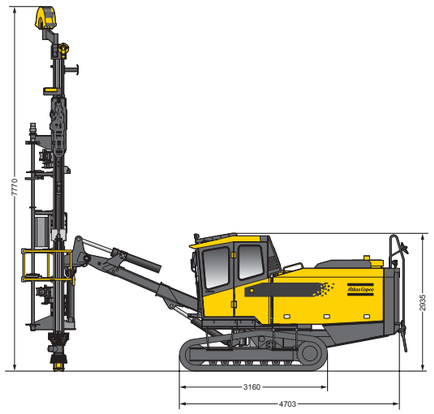

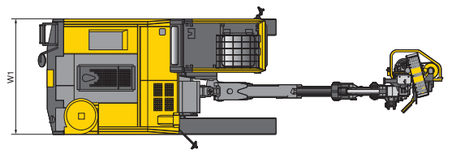

Các tùy chọn bổ sung

Xe mang
- Bánh xích vấu đơn
- Hệ thống xoay cao cấp
- Hệ thống chống đông
- Gói tùy chọn hàn đới hóa

Cabin an toàn
- Hệ thống đèn cảnh báo – kiểu BEACON
- Đầu CD
- Gương chiếu hậu (trái và phải)

Hệ thống chỉ thị lỗ khoan
- Hệ thống chỉ thị độ nghiêng lỗ khoan 2D
- Hệ thống chỉ thị độ nghiêng lỗ khoan 3D, chỉ thị độ sâu lỗ khoan

Hệ thống dầu bôi trơn và phun sương
- Hệ thống phun nước dạng sương (thùng chứa 150 lít)

Giá dẫn tiến
- Đầu búa trang bị cơ cấu đập ngược
- Giá đỡ cần cho loại cần khoan T38 tháo lắp nhanh
- Giá đỡ cần cho loại cần khoan T38 khớp nối 55 mm
- Giá đỡ cần cho loại cần khoan T45 tháo lắp nhanh
- Giá đỡ cần cho loại cần khoan T45 khớp nối 63mm
- Giá đỡ cần cho loại cần khoan T45 khớp nối 66mm
- Giá đỡ cần cho loại cần khoan T51 tháo lắp nhanh
- Giá đỡ cần cho loại cần khoan T51 khớp nối 72mm

Hệ thống xử lý bụi
- Lọc tách bụi

Các phụ kiện không gắn trên thiết bị chính
- Máy nạp khí Nitơ cho đầu búa khoan
- Bộ kiểm tra thủy lực

Khoảng làm việc
– giá dẫn tiến đơn và nối dài

Giá đơn
Giá nối dài

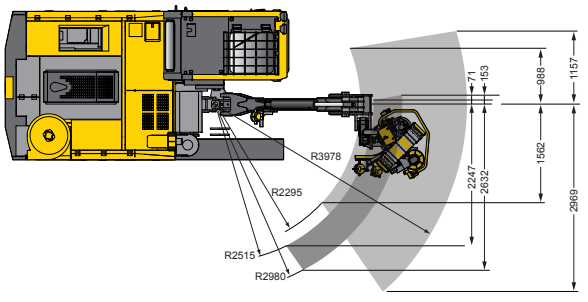

Tầm với ngang (mm)

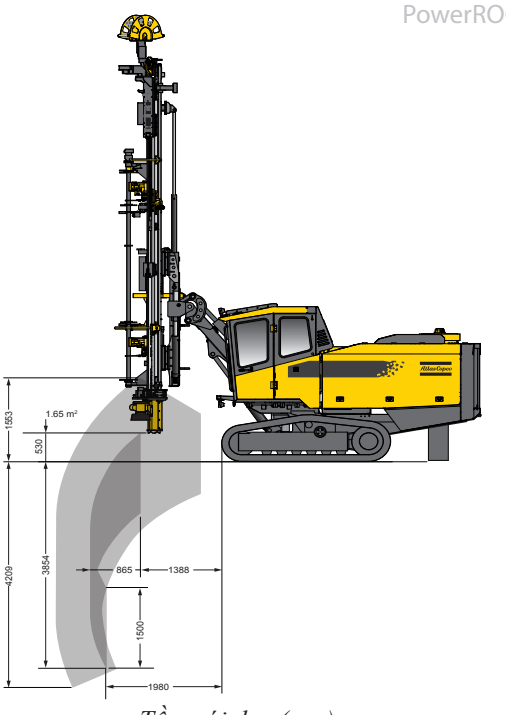

Tầm với dọc (mm)

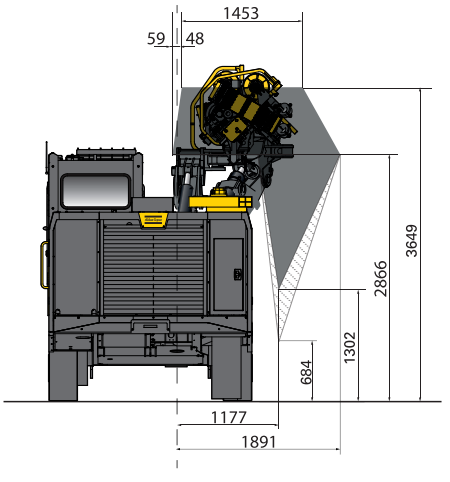

Khoan ngang thẳng mặt máy

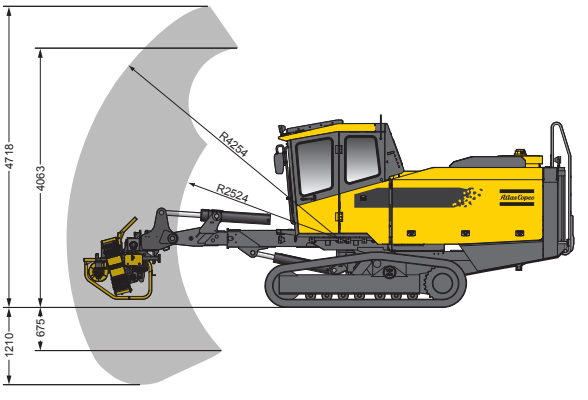

Khoan ngang sát đất (toe-hole)

Góc quay giá dẫn tiến		Phải	Trái
Nối dài	Góc quay phải	90	20
	Góc quay trái (thay chốt)	20	90
Đơn	Góc quay giá dẫn tiến	45	45

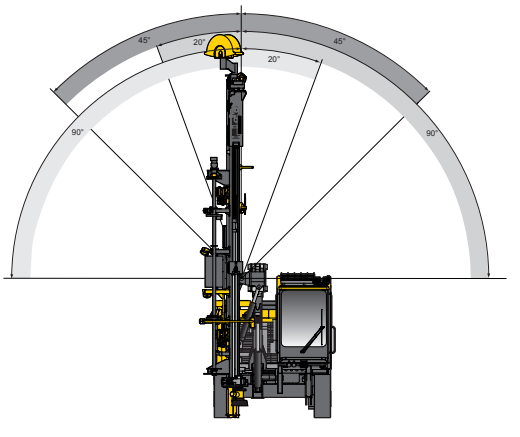

Feed swing angle, right
(Feed toe-hole position, right)

© Copyright 2012, Atlas Copco KK, Japan. All product names in his publication are trademarks of Atlas Copco. Any unauthorised use or copying of the contents or any part thereof is prohibited. Illustrations and photos may show equipment with optional extras. No warranty is amde regarding specifications or otherwise. Specifications and equipmnt are subject to change without notice. Consult your Atlas Copco Customer Center for specific information.

9851 2649 01c
Yokohama Japan 2012-07

Atlas Copco